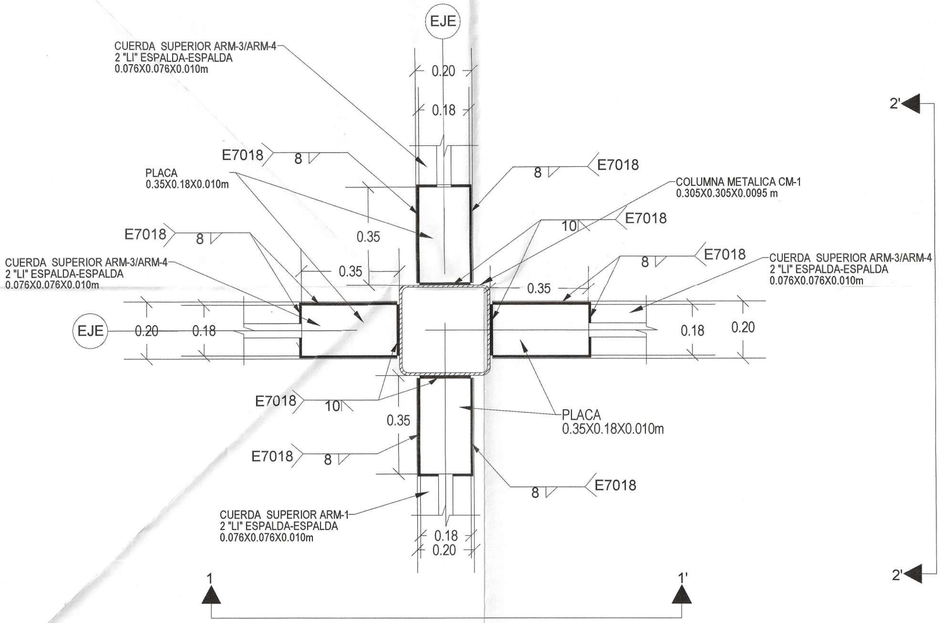

DETALLE 01

DETALLE TIPO DE CONEXIÓN
ENTRE COLUMNA CM-1 Y
4 ARMADURAS PRINCIPALES
COTAS: mts
ESCALA: 1:25

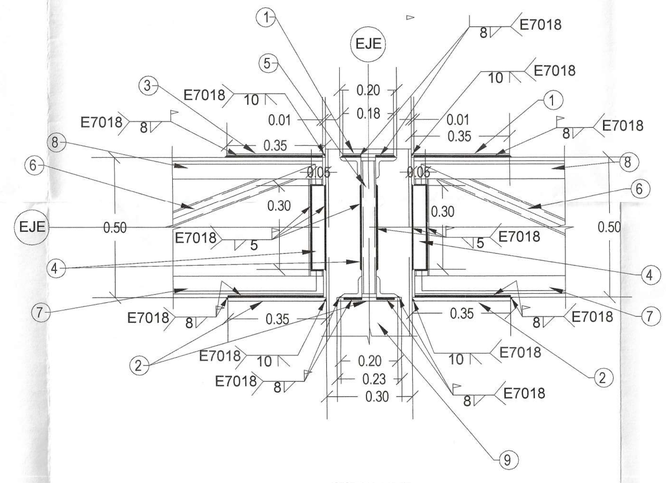

CORTE 1-1'

VISTA EN ALZADO DE CONEXIÓN
ENTRE COLUMNA CM-1 Y
4 ARMADURAS PRINCIPALES
COTAS: mts
ESCALA: 1:25

1.- PLACA 0.350X 0.280 X 0.010 m
2.- PLACA 0.350X 0.230 X 0.010 m
3.- PLACA 0.350X 0.180 X 0.010 m
4.- 2 PLACAS 0.30 X 0.050 X0.006 M
5.- ARMADURA MR-1
6.- DIAGONAL ARM-3/ARM-4
7.- CUERDA INFERIOR ARMA-3/A RM-4
2 "LI"ESPALDA-ESPALDA 0.076 X0.076X 0.010 m
8.- CUERDA SUPERIOR ARMA-3/A RM-4
2 "LI"ESPALDA-ESPALDA 0.076 X0.076X 0.010 m
9.- COLUMNA METALICA CM-1 0.305 X0.305 X 00.0095

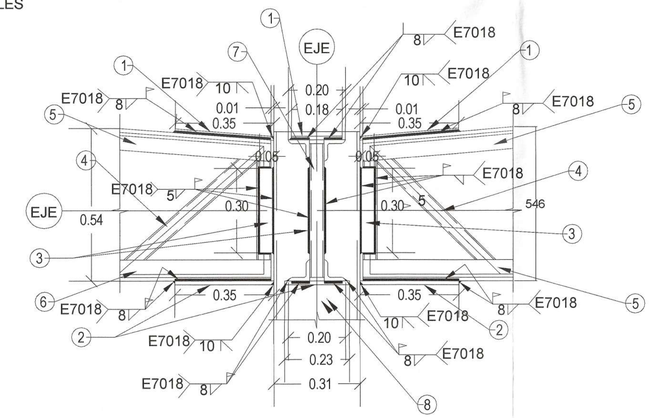

CORTE 2-2'

VISTA EN ALZADO DE CONEXIÓN
ENTRE COLUMNA CM-1 Y
4 ARMADURAS PRINCIPALES
COTAS: mm
ESCALA: 1:25

1.- PLACA 0.350X 0.180 X 0.010 m
2.- PLACA 0.350X 0.230 X 0.010 m
3.- 2 PLACA 0.300X 0.050 X 0.006 m
4.- DIAGONAL ARM-1
5.- CUERDA SUPERIOR ARM-1
2"LI" ESPALDA- ESPALDA 0.076X0.076X0.010 m
6.- CUERDA INFERIOR ARM-1
2"LI" ESPALDA- ESPALDA 0.076X0.076X0.010 m
7.- ARMADURA ARM-3/ARM-4
8.- COLUMNA METALICA CM-1 0.305 X 0.305 X 0.0095 m

J9SMAR
EVALUACIONES J9SMAR S.A.P.I. DE C.V.
UNIDAD DE INSPECCIÓN EN MATERIA DE ESTACIONES DE SERVICIO
NUMERO DE ACREDITACIÓN ES-033
NUMERO DE APROBACIÓN UI05-19022
REVISIÓN: 02 PROYECTO: —
ESTE PLANO CUMPLE CON LAS ESPECIFICACIONES TÉCNICAS PARA DISEÑO Y CONSTRUCCIÓN DE ESTACIONES DE SERVICIO, BAJO LA NORMA NOM-005-ASEA-2016 SUJETO A LA PROBACIÓN DEFINITIVA DE LAS AUTORIDADES COMPETENTES.
FECHA: 16/07/2022
NUMERO DE INSPECTOR: VSR-15
NOMBRE Y FIRMA: VÍCTOR MANUEL FIGUEROA
No. DICTAMEN: DI-U-22-02-0

REV:	DESCRIPCIÓN:	ELAB. POR:	RESPONSABLE:	FECHA:	FIRMA:

RESPONSABLE DEL PROYECTO Y DRO:
NOMBRE: ING. ABRAHAM CORDOVA PERALTA
CED. PROFESIONAL: 3527270
FECHA DE EMISIÓN: 17 DE DICIEMBRE DE 2001
DRO: 1019
FECHA DE ACTUALIZACIÓN DRO: 12 DE ENERO DE 2022
VIGENTE HASTA 14 DE ENERO DE 2023

LOGO Y RAZON SOCIAL DEL CONSTRUCTOR:

CROQUIS DE LOCALIZACIÓN

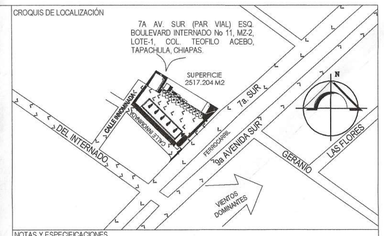

NOTAS Y ESPECIFICACIONES

VERIFIQUESE TODAS LAS COTAS Y EJES CORRESPONDIENTES EN LOS PLANOS ARQUITECTONICOS Y EN LA OBRA.

TODAS LAS COTAS Y DIMENCIONES ESTAN INDICADAS EN METROS, EXCEPTO LAS DIMENSIONES INDICADAS EN OTRA UNIDAD.

ACERO DE REFUERZO

1. LAS VARILLAS USADAS TENDRÁN UN FY=4200 KG/CM2.
2. EL ACERO DE ESTRIBOS TENDRÁ UN FY=2530 KG/CM2 PARA ALAMBRÓN Y UN FY=4200 KG/CM2 PARA ESTRIBOS DE VARILLA.
3. LOS ESTRIBOS SERAN CERRADOS DE UNA PIEZA Y DEBERAN REMATAR EN UNA ESQUINA CON DOBLECES A 135°, SEGUIDOS DE TRAMOS RECTOS DE NO MENOS DE 10 CM DE LARGO.
4.EN CADA ESQUINA DEL ESSTRIBO DEBE QUEDAR POR LO MENOS UNA VARILLA LONGITUDINAL.
5.TODAS LAS VARILLAS LLEVARAN GANCHO, EXCEPTO LOS BASTONES DEL LECHO SUPERIOR.
6. EL ACERO DEBERA SUJETARSE EN SU SITIO CON AMARRES DE ALAMBRE, SILLETAS Y SEPARADORES QUE INPIDAN SU MOVIMIENTOS ANTES Y DURANTE EL COLADO.
7.LA VARILLA PUEDE AGRUPARSE FORMANDO PAQUETES DE MAXIMO 2 BARRAS.

SIMBOLOGÍA

CUADRO DE AREAS

UBICACIÓN	ÁREA	%
PREDIO	2517.204 M2	100.00 %
AREA DE SERVICIOS ESTACION P.B.	297.41	11.82%
AREA DE OFICINAS P.A.	118.87	4.72%
CUARTO DE SUCIOS	5.75	0.23%
CUARTO DE RESIDUOS PELIGROSOS	5.33	0.21%
AREA DE TECHUMBRE	371.10	14.74%
AREA DE TANQUES	117.06	4.65%
AREA DE ESTACIONAMIENTO	173.00	6.87%
AREA DE BANQUETAS	132.18	5.25%
AREA DE CIRCULACION	1128.50	44.84%
AREA VERDE TOTAL	174.52	6.93%

	AREA VERDE	
AREA VERDE A	30.70	1.22%
AREA VERDE B	31.48	1.25%
AREA VERDE C	40.82	1.62%
AREA VERDE D	4.93	0.19%
AREA VERDE E	10.35	0.41%
AREA VERDE F	56.24	2.23%
TOTAL	174.52	6.93%

SELLOS

TAPACHULA
ALCALDE
ARQ. ALBERTO ESTRADA CUEVAS Y ELOY CUEVAS
DIRECCIÓN DE DESARROLLO URBANO Y OBRAS PÚBLICAS
DIRECTOR DE DESARROLLO URBANO Y OBRAS PÚBLICAS

COLEGIO DE INGENIEROS CIVILES DE LA COSTA DE CHIAPAS A. C.
CONSTITUIDO EN 1969
CICCH
JUNTOS PARA CRECER
COMISIÓN DE DIRECTORES RESPONSABLES DE OBRA
ABRAHAM CORDOVA PERALTA
DRO
NÚMERO: 1019
CICCH-SB-2020-020
TAPACHULA, CHIAPAS; A 12 DE 07 DE 2022

TIPO DE ESTACION:
ESTACIÓN DE SERVICIO PARA ALMACENAMIENTO Y EXPENDIO DE DIÉSEL Y GASOLINAS. (URBANA)
NUMERO DE ESTACIÓN DE SERVICIO: E14453

DOMICILIO FÍSICO DE ESTACIÓN:
7A AV. SUR (PAR VIAL) ESQ. BOULEVARD INTERNADO No 11, MZ-2, LOTE-1, COL. TEOFILO ACEBO, TAPACHULA, CHIAPAS.

RAZON SOCIAL:
PETROLIFEROS OMEGA, S.A. DE C.V.
DOMICILIO:
9a. NORTE No. 30 INT-2, TAPACHULA, CHIAPAS.

FECHA DE ELABORACION: ABRIL-2022
ESCALA: INDICADA

CLAVE DE PLANO: EST-3
DESCRIPCION DEL PLANO: DETALLES DE CONEXION PARA TECHUMBRE
REV: REV.-01