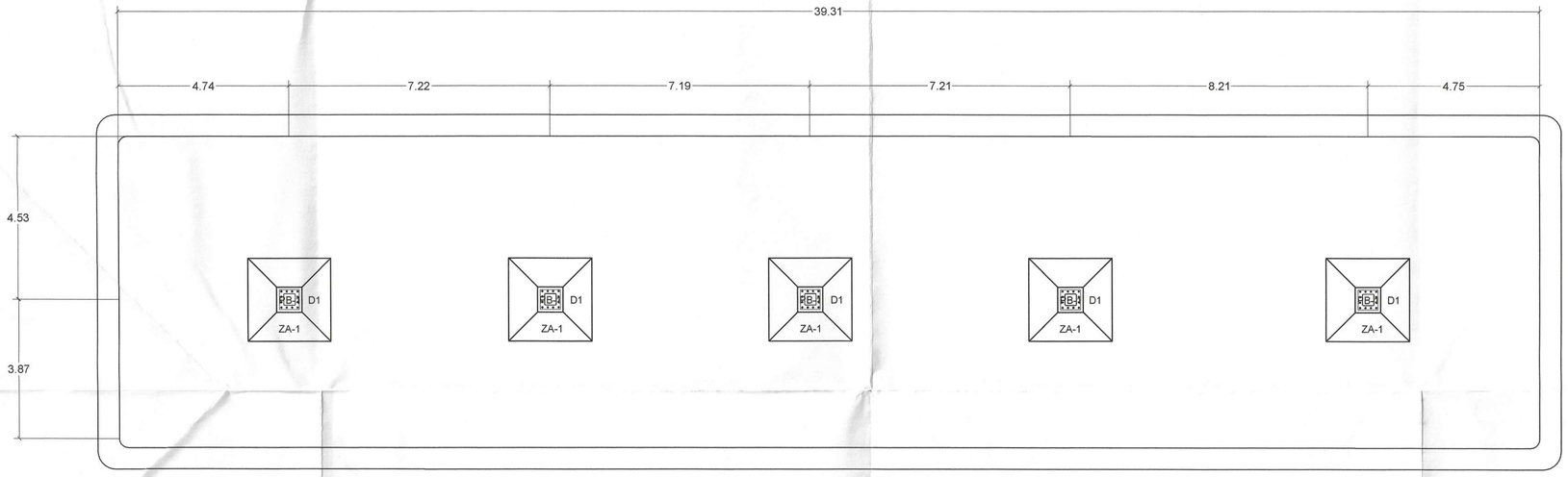

PLANTA DE CIMENTACION DE TECHUMBRE DE ABASTECIMIENTO

1 / ES-2

ESCALA 1:75

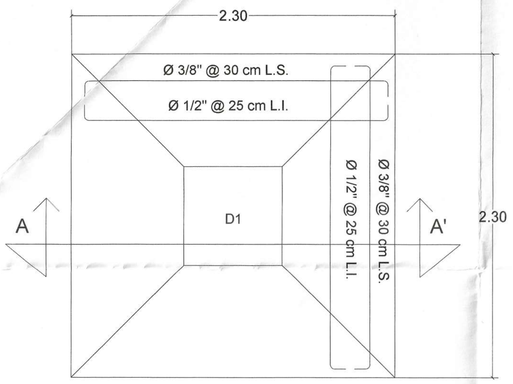

VISTA EN PLANTA ZA-1

2 / ES-2

SIN ESCALA

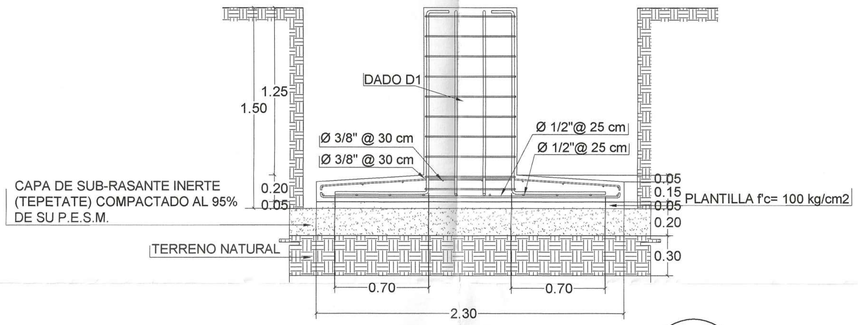

CORTE DE ZAPATA ZA-1

3 / ES-2

SIN ESCALA

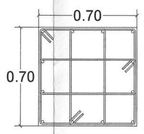

SECCIÓN 70X70 cm
DE CONCRETO ARMADO
CON 12 VARILLAS DE 3/4"
EST. #3 @ 15 cm
f'c= 250 kg/cm2
fy= 4200 kg/cm2

DADO D1

4 / ES-2

SIN ESCALA

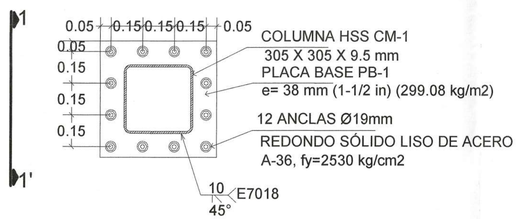

DETALLE PLACA BASE

5 / ES-2

ESCALA 1:50

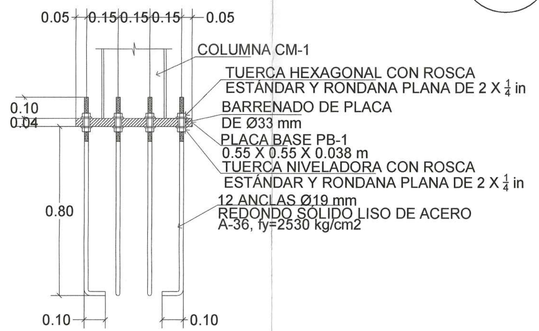

VISTA ALZADA DE ANCLAS DE PLACA BASE PB-1

6 / ES-2

SIN ESCALA

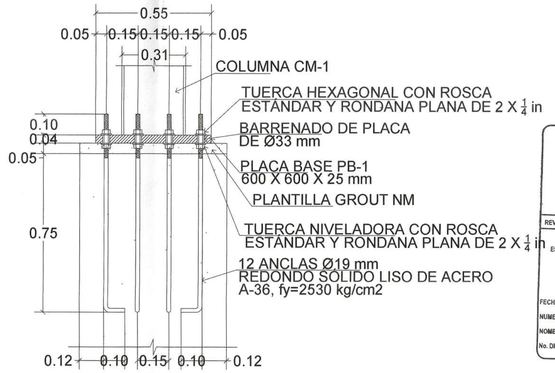

DETALLE DE COLOCACION DE PLACA BASE PB-1

7 / ES-2

SIN ESCALA

CROQUIS DE LOCALIZACIÓN

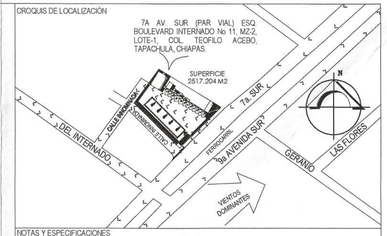

NOTAS Y ESPECIFICACIONES

VERIFIQUESE TODAS LAS COTAS Y EJES CORRESPONDIENTES EN LOS PLANOS ARQUITECTONICOS Y EN LA OBRA.

TODAS LAS COTAS Y DIMENCIONES ESTAN INDICADAS EN METROS, EXCEPTO LAS DIMENSIONES INDICADAS EN OTRA UNIDAD.

CIMBRA
PERMANECERA LIMPIA Y HUMEDA, SE CUBRIRA CON ACEITE QUEMADO COMO PROTECCION Y FACILITAR EL DECIMBRADO.
EL DECIMBRADO DE LOSAS SERA POR LO MENOS A LOS 7 DIAS DE EFECTUADO EL COLADO Y DE 2 DIAS PARA CASTILLOS, DALAS, COLUMNAS Y TRABES.

CONCRETO
SE USARA UNA RESISTENCIA DE f'c= 100 kg/cm2 PARA PLANTILLA.
SE USARA UNA RESISTENCIA DE f'c= 200 kg/cm2 PARA DALA, CASTILLOS Y FIRMES.
SE USARA UNA RESISTENCIA DE f'c= 250 kg/cm2 PARA COLUMNAS, TRABES Y CIMENTACION.
EL TAMANO MAXIMO DE AGREGADOS SERA DE $\frac{3}{4}$".
EL REVENIMIENTO DEL CONCRETO EN ESTADO FRESCO SERA DE ENTRE 10 Y 12 CM.
EL RECUBRIMIENTO LIBRE DE TODA VARILLA O MALLA SERA DE 2.5 CM EN COLUMNAS, TRABES Y NERVADURAS DE 1.5 CM EN LOSAS.

SIMBOLOGIA

CUADRO DE AREAS

UBICACIÓN	ÁREA	%
PREDIO	2517.204 M2	100.00 %
AREA DE SERVICIOS ESTACION P.B.	297.41	11.82%
AREA DE OFICINAS P.A.	118.87	4.72%
CUARTO DE SUCIOS	5.75	0.23%
CUARTO DE RESIDUOS PELIGROSOS	5.33	0.21%
AREA DE TECHUMBRE	371.10	14.74%
AREA DE TANQUES	117.06	4.65%
AREA DE ESTACIONAMIENTO	173.00	6.87%
AREA DE BANQUETAS	132.18	5.25%
AREA DE CIRCULACION	1128.50	44.84%
AREA VERDE TOTAL	174.52	6.93%

	AREA VERDE	
AREA VERDE A	30.70	1.22%
AREA VERDE B	31.48	1.25%
AREA VERDE C	40.82	1.62%
AREA VERDE D	4.93	0.19%
AREA VERDE E	10.35	0.41%
AREA VERDE F	56.24	2.23%
TOTAL	174.52	6.93%

JOSMAR
UNIDAD DE INSPECCIÓN
EVALUACIONES JOSMAR S.A.P.I. DE C.V.
UNIDAD DE INSPECCIÓN EN MATERIA DE ESTACIONES DE SERVICIO
NUMERO DE ACREDITACIÓN ES-033
NUMERO DE APROBACIÓN UI065-100022
REVISIÓN: 02 PROYECTO: —
ESTE PLANO CUMPLE CON LAS ESPECIFICACIONES TÉCNICAS PARA DISEÑO Y CONSTRUCCIÓN DE ESTACIONES DE SERVICIO. BAJO LA NORMA NOM-005-ASEA-2016 SUJETO A LA PROBACIÓN DEFINITIVA DE LAS AUTORIDADES COMPETENTES
FECHA: 01/07/2022
NUMERO DE INSPECTOR: 15
NOMBRE / FIRMA: ING. MANUEL
No. DICTAMEN: DI-0-22-02-01

TAPACHULA
SECRETARÍA DE OBRAS PÚBLICAS
ATENTAMENTE
"SUFRAGIO EFECTIVO, NO REELECCIÓN"
TAPACHULA, CHIAPAS, MÉXICO

COLEGIO DE INGENIEROS CIVILES DE LA COSTA DE CHIAPAS A. C.
CONSTITUIDO EN 1989
CICCCH
JUNTOS PARA CRECER Y REUNIR
COMISIÓN DE DIRECTORES RESPONSABLES DE OBRA
CERTIFICA AL C. ING. ABRAHAM CORDOVA PERALTA
CON EL GRADO DE DRO. NÚMERO 1019
MATRICULA CICCCH-SS-2020-DRO
TAPACHULA, CHIAPAS; A 12 DE 07 DE 2022

REV:	DESCRIPCIÓN:	ELAB. POR:	RESPONSABLE:	FECHA:	FIRMA:

RESPONSABLE DEL PROYECTO Y DRO:
NOMBRE: ING. ABRAHAM CORDOVA PERALTA
CED. PROFESIONAL: 3617270
FECHA DE EMISIÓN: 17 DE DICIEMBRE DE 2001
DRO:1019
FECHA DE ACTUALIZACION DRO: 12 DE ENERO DE 2022
VIGENTE HASTA 11 DE ENERO DE 2023

LOGO Y RAZON SOCIAL DEL CONSTRUCTOR:

TIPO DE ESTACION:
ESTACIÓN DE SERVICIO PARA ALMACENAMIENTO Y EXPENDIO DE DIÉSEL Y GASOLINAS. (URBANA)
NUMERO DE ESTACIÓN DE SERVICIO: E14453

DOMICILIO FISICO DE ESTACION:
7A AV. SUR (PAR VIAL) ESQ. BOULEVARD INTERNADO No 11, MZ-2, LOTE-1, COL. TEOFILO ACEBO, TAPACHULA, CHIAPAS.

RAZON SOCIAL:
PETROLIFEROS OMEGA, S.A. DE C.V.

DOMICILIO:
9a. NORTE No. 30 INT-2, TAPACHULA, CHIAPAS.

FECHA DE ELABORACION: ABRIL-2022

ESCALA: INDICADA

CLAVE DE PLANO: ES-2

DESCRIPCIÓN DEL PLANO: PLANO DE CIMENTACION DE TECHUMBRE

REV: REV-01