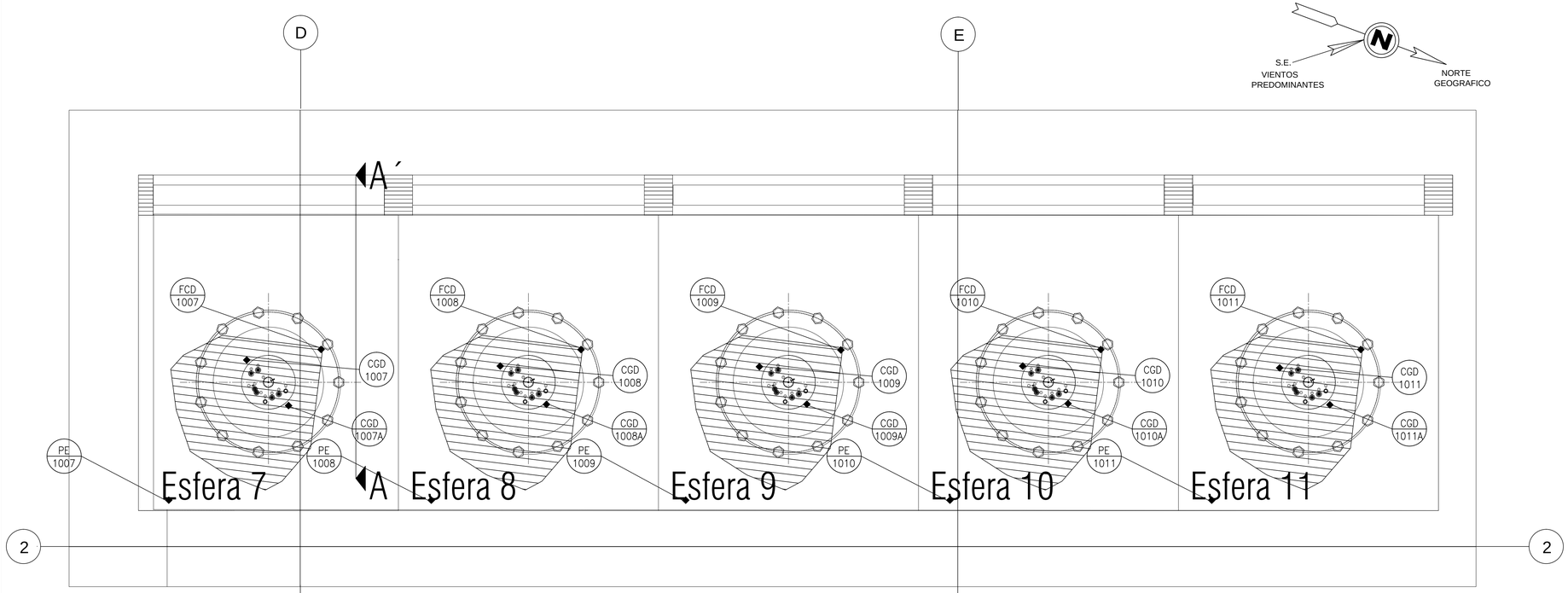

ÁREA DE UBICACION DE NUEVAS ESFERAS

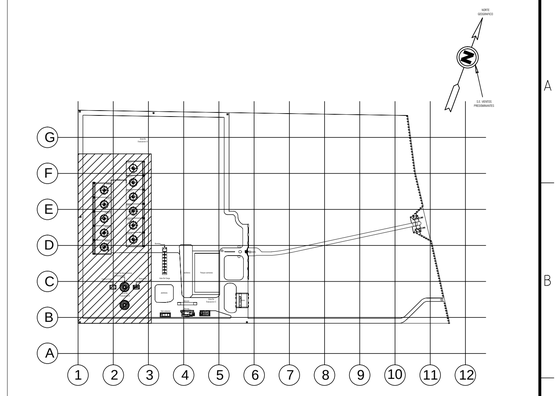

ESC 1:8

SIMBOLOGÍA

CGD	DETECTOR DE GAS COMBUSTIBLE
FCD	DETECTOR DE FUEGO
PB	BOTONERA
##	NUMERO DE DETECTOR

DG
##

NOTAS

1.- LAS SEÑALES DE LOS DETECTORES DE GAS COMBUSTIBLE SERÁN PUNTO A PUNTO.

2.- ESTE PLANO SE ELABORO EN BASE AL PLANO CIVIL PLANTA GENERAL DE CONJUNTO INDICADO ÁREA A INCREMENTAR 008.002.01.01 REV.00.

3.-ESTE DIBUJO ES UNA REPRESENTACION ESQUEMÁTICA NO ES UNA GUIA DE DISEÑO DE INGENIERÍA.

Detector de Mescla de Gas LP.
JUSTIFICACION VER DOCUMENTO:
Opinión técnica respecto a la localización de detectores de gas y fuego,basada en los resultados del Análisis de Riesgo de Procesos.

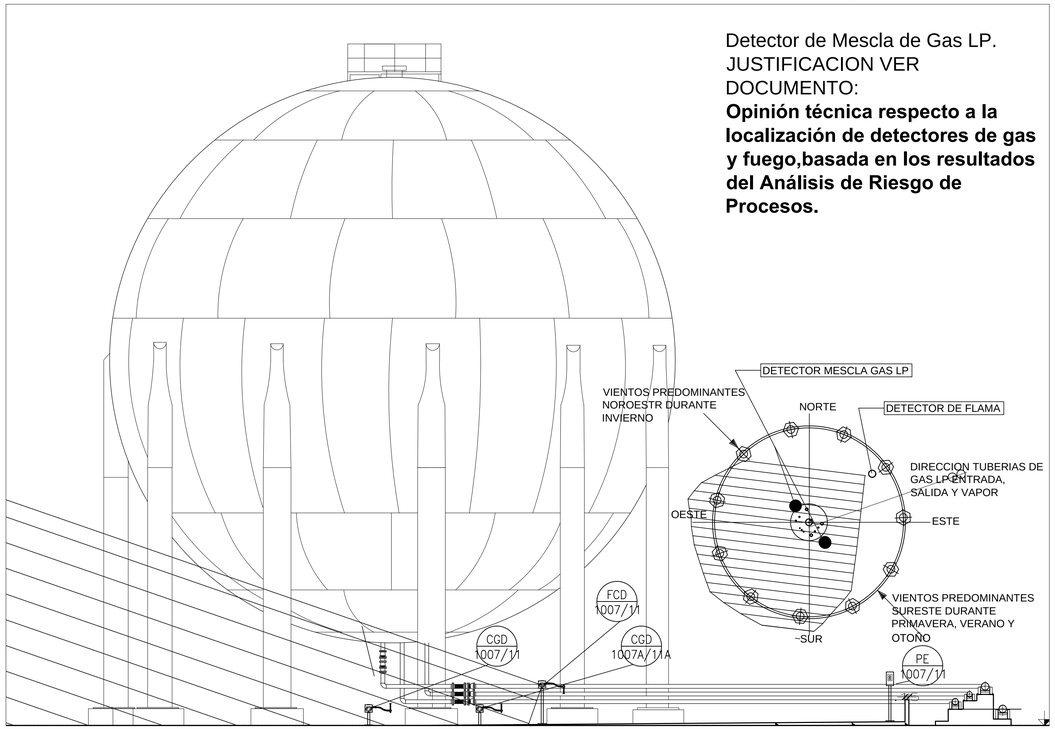

DETALLE A-A'

Detector de Fuego.
Equipo de deteccion tipo Area (mostrada en la grafica) colocacion a una altura de 2 metros maximo en direcion de vista al noroeste, considerando las corrientes de viento predominantes (SE). calibración a 100 ft (31 m)

Maximum Specified Fields of View at High Sensitivity

Field of View: Horizontal		Field of View: Vertical	
Max. Specified Range	Max Specified FOV	Max Specified Range	Max Specified FOV
210 ft (64 m)	90°	230 ft (70 m)	75°
100 ft (31 m)	100°	100 ft (30 m)	80°
30 ft (9 m)	90°	30 ft (9 m)	90°

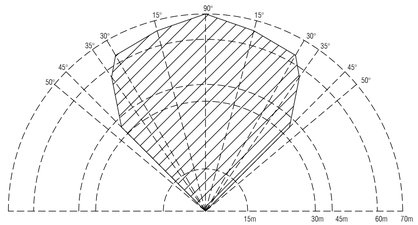

ALCANCE DEL DETECTOR DE FUEGO

INSTRUMENTACIÓN

TAG	TIPO	ÁREA
CGD-1007	DETECTOR DE GAS COMBUSTIBLE	ESFERA 7
FCD-1007	DETECTOR DE FUEGO	ESFERA 7
PE-1007	BOTON DE PARO POR EMERGENCIA LOCAL	ESFERA 7
CGD-1008	DETECTOR DE GAS COMBUSTIBLE	ESFERA8
FCD-1008	DETECTOR DE FUEGO	ESFERA 8
PE-1008	BOTON DE PARO POR EMERGENCIA LOCAL	ESFERA 8
CGD-1009	DETECTOR DE GAS COMBUSTIBLE	ESFERA9
FCD-1009	DETECTOR DE FUEGO	ESFERA 9
PE-1009	BOTON DE PARO POR EMERGENCIA LOCAL	ESFERA 9
CGD-1010	DETECTOR DE GAS COMBUSTIBLE	ESFERA10
FCD-1010	DETECTOR DE FUEGO	ESFERA 10
PE-1010	BOTON DE PARO POR EMERGENCIA LOCAL	ESFERA 10
CGD-1011	DETECTOR DE GAS COMBUSTIBLE	ESFERA11
FCD-1011	DETECTOR DE FUEGO	ESFERA 11
PE-1011	BOTON DE PARO POR EMERGENCIA LOCAL	ESFERA 11

REPRESENTANTE LEGAL:

LIC. RICARDO GARCIA RODRIGUEZ
REPRESENTANTE LEGAL

UNIDAD DE VERIFICACION:

PROYECTO:

ING. JESUS DE DIOS GONZALEZ
CED PROF. 10259621

GRUPO TOMZA

Propietario:
TERMINAL MARITIMA GAS TOMZA SA DE CV
Ubicación: Lotes 12, 13 y fracción sur del lote 14A de la Ex-hacienda de Santiago de la Peña, CP 92770
Municipio: Tuxpan de Rodríguez Cano Estado: Veracruz País: México

Proyecto:
INCREMENTO DE CAPACIDAD DE LA PLANTA DE ALMACENAMIENTO PARA SUMINISTRO DE GAS LP

Contiene:
AREA SISTEMA CONTROL AUTOMATICO
PLANO DE DETECCIÓN
DE GAS Y FUEGO

Planificó:	Fecha:	Escala:
MMP	30 Dic 15	S/E
Dibujo No: 008.902.01.P	Revisión: E	Hoja No: 1 de 1