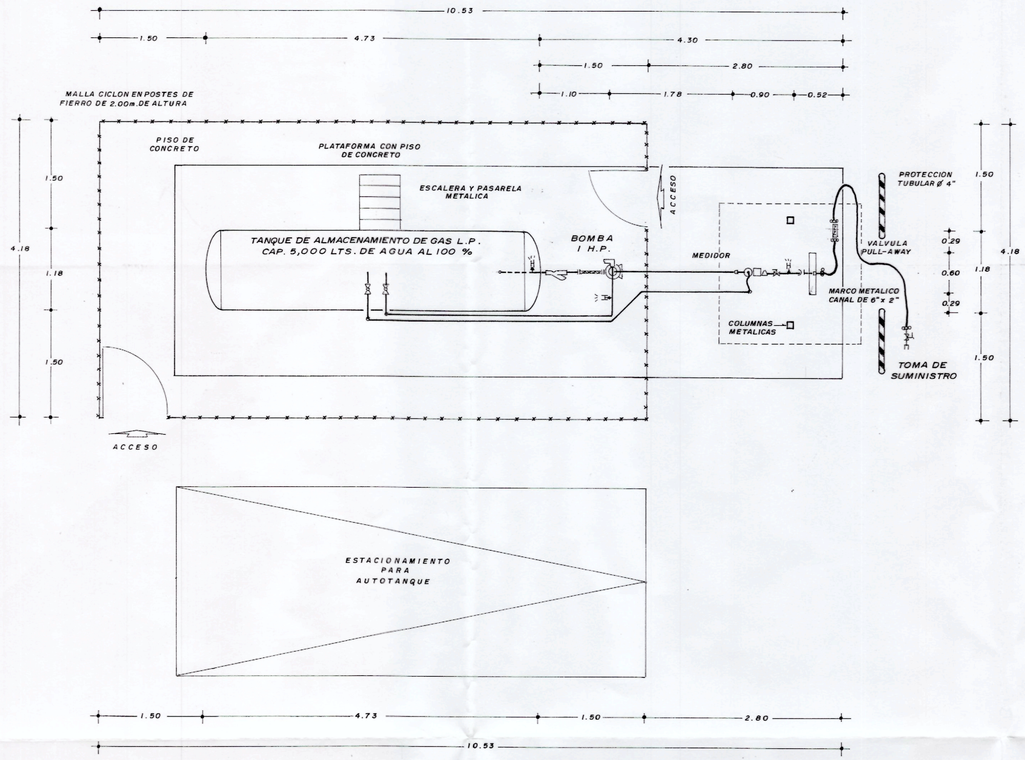

DIAGRAMA EN PLANTA DE LA INSTALACION DE TRASIEGO

ESC. 1:40

DIAGRAMA ISOMETRICO DE FLUJO (S/E)

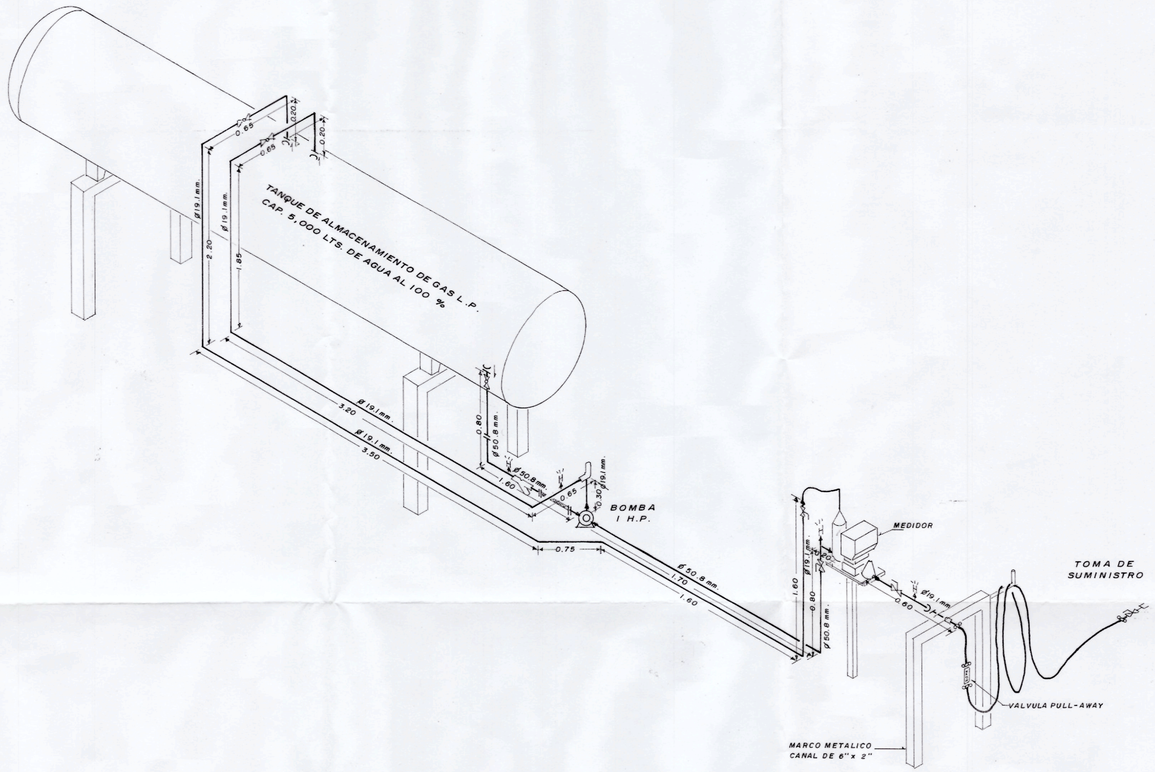

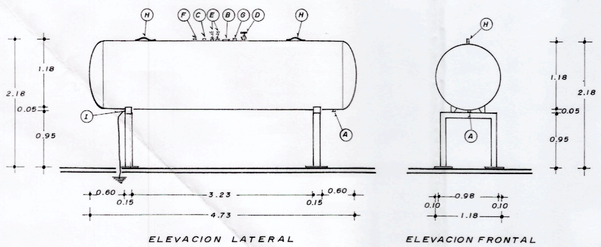

TANQUE DE ALMACENAMIENTO DE GAS L.P.

ESC. 1:50

ACCESORIOS DEL TANQUE

LETRA	DIAMETRO (mm.)	DESCRIPCION		
A	50.8	VALVULA EXCESO DE FLUJO LIQUIDO	REGO A3292-C	122 G.P.M.
B	19.1	VALVULA EXCESO DE FLUJO RETORNO DE LIQUIDO	REGO A32726	20 G.P.M.
C	19.1	VALVULA EXCESO DE FLUJO VAPOR	REGO A32726	20 G.P.M.
D	19.1	VALVULA DE SERVICIO	REGO	
E	19.1	VALVULA DE SEGURIDAD	REGO 31316	
F	31.7	VALVULA DE LLENADO	REGO 7579	
G	50.8	MEDIDOR DE NIVEL MAGNETICO	ROCHESTER	
H	——	OREJAS PARA MANIOBRA		
I	——	CONEXION A TIERRA		

ESPECIFICACIONES DEL TANQUE

DESCRIPCION		DATOS
FABRICANTE		TATSA
CAPACIDAD	(LTS)	5,000
AÑO DE FABRICACION		2,012
SERIE	(No.)	EN FAB.
DIAMETRO	(m.)	1.18
LONGITUD TOTAL	(m.)	4.73
NORMA		021/3SCFI-1993
PRESION DE DISEÑO	(Kgs/cm²)	14.00
ESPESOR LAMINA DEL CUERPO	(mm.)	6.17
ESPESOR LAMINA DE CABEZAS	(mm.)	6.09
TARA	(Kgs)	10.63
FORMA DE CABEZAS		SEMIELIPTICAS

ACCESORIOS DE LA TOMA

No	DESCRIPCION
1	VALVULA EXCESO DE FLUJO
2	VALVULA CIERRE REMOTO
3	VALVULA ESFERA ROSCADA
4	VALVULA GLOBO ROSCADA
5	VALVULA RELEVO HIDROSTATICO
6	CODO O TE
7	NIPLE O TUBERIA
8	NIPLE CON PUNTO DE RUPTURA
9	ACOPLADOR DE LLENADO
10	COPLE SOLDADO A MARCO METALICO
11	ABRAZADERA BOSS
12	BRIDA
13	TUERCA UNION
14	MANGUERA FLEXIBLE DE NEOPRENO
15	MARCO METALICO, CANAL DE 6" x 2"
16	MEDIDOR VOLUMETRICO DE GAS
17	SOPORTE PARA LAS MANGUERAS
18	VALVULA CIERRE RAPIDO
19	MANOMETRO
20	VALVULA DE AGUJA
21	VALVULA PULL-AWAY

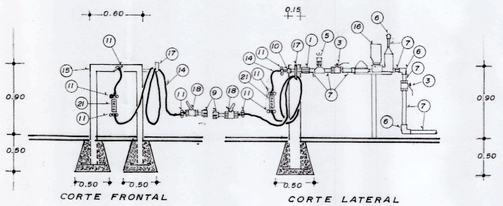

TOMA DE SUMINISTRO

ANCLAJE DE LA TOMA (S/E)

SIMBOLOGIA

SIMBOLO	DIAMETRO (mm.)	DESCRIPCION	CARACTERISTICAS
	19.1	VALVULA EXCESO DE FLUJO LIQUIDO	REGO A32726 20 G.P.M.
	19.1	ACOPLADOR DE LLENADO CUERDA ACME	REGO A3175A
	50.8, 19.1	VALVULA ESFERA ROSCADA	WORCESTER 444T 400 W.O.G.
	50.8, 19.1	VALVULA GLOBO RECTA ROSCADA	CMS 400 W.O.G.
		VALVULA DE LLENADO DOBLE CHECK	REGO
	19.1	VALVULA CIERRE RAPIDO CON ACOPLADOR DE LLENADO	REGO 7554LV y 3181
		VALVULA NO RETROCESO	REGO
		VALVULA DE AGUJA	REGO
	12.7	VALVULA RELEVO HIDROSTATICO DE PRESION	REGO 3129 H
	38.1	MEDIDOR VOLUMETRICO DE GAS LIQUIDO	NEPTUNE
	19.1	VALVULA RETORNO AUTOMATICO DE GAS LIQUIDO (BY-PASS)	BLACKMER BL-BVO 0.75
	25.4	BOMBA CON MOTOR ELECTRICO A.P.E. DE 1 H.P. 38 L.P.M.	BLACKMER BL-L6FIE 1750 R.P.M.
	19.1	VALVULA PULL-AWAY	REGO A2141A6
	50.8	FILTRO DE PASO	SARCO 140 Kgs/cm²
	6.3	MANOMETRO RANGO 0-21 Kgs/cm²	METRON
	50.8, 19.1	BRIDA	ACERO ASA # 300
		TUERCA UNION	A.N.C-80
		REDUCCION DE DIAMETRO	A.N.C-80
	50.8, 19.1	CODO DE 90°	A.N.C-80
	19.1	CODO DE 45°	A.N.C-80
	50.8, 19.1	TE	A.N.C-80
		TUBERIA TAPONADA	A.N.C-80
	50.8	CONECTOR FLEXIBLE DE NEOPRENO BRIDADO	T.F.M. 140 Kgs/cm²
	19.1	MANGUERA FLEXIBLE DE NEOPRENO Y ABRAZADERA BOSS	DAYCO PYPESA 140 Kgs/cm²
	50.8, 19.1	TUBERIA PARA GAS L.P. VISIBLE	A.N.C-80 SIN COSTURA
	50.8, 19.1	TUBERIA PARA GAS L.P. OCULTA O SUBTERRANEA	A.N.C-80 SIN COSTURA
		CRUZA TUBERIA POR MURO, TRINCHERA, MARCO MET., ETC.	

ESTACION DE GAS L.P.
CON ALMACENAMIENTO FIJO
TIPO B, SUBTIPO B-1, GRUPO 1

PERMISO DE LA SECRETARIA DE ENERGIA PARA DISTRIBUCION DE GAS L.P. A CARBURACION No.

PROPIEDAD DE: ZAGAS DE PEÑASCO S.A. de C.V.

UBICACION: CALLE LAZARO CARDENAS Y BULEVARD GODOY, EN LA CIUDAD DE PUERTO PEÑASCO, SONORA

PROPIETARIO O REPRESENTANTE LEGAL: ENRIQUE ZAVALA CUEVAS

DICTAMINO: ISMAEL DIAZ VANEGAS
UNIDAD DE VERIFICACION EN MATERIA DE GAS
ACREDITACION E.M.A. UVSELP-042
APROBACION S.E. UVSELP-042-C

DISEÑO MECANICO: ING. JESUS LARA GONZALEZ
CEDULA PROFESIONAL No. 5032753-D.F.-S.E.P.
INGENIERO MECANICO ELECTRICISTA

ESCALA: INDICADA
COTAS: EN METROS
DIBUJO: W. FRIAS G.

REVISO	FECHA	PLANO
ISMAEL DIAZ V.	SEPTIEMBRE DE 2012	No. CSFSA-09-A2012-DG-02

CONTENIDO: MECANICO

PROYECTO: