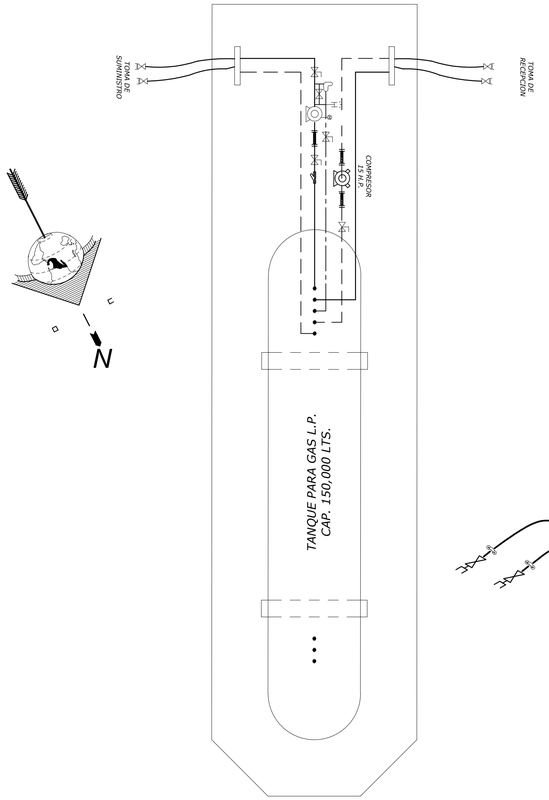

DIAGRAMA EN PLANTA, INSTALACION DE TRASIEGO

ESC 1 : 100

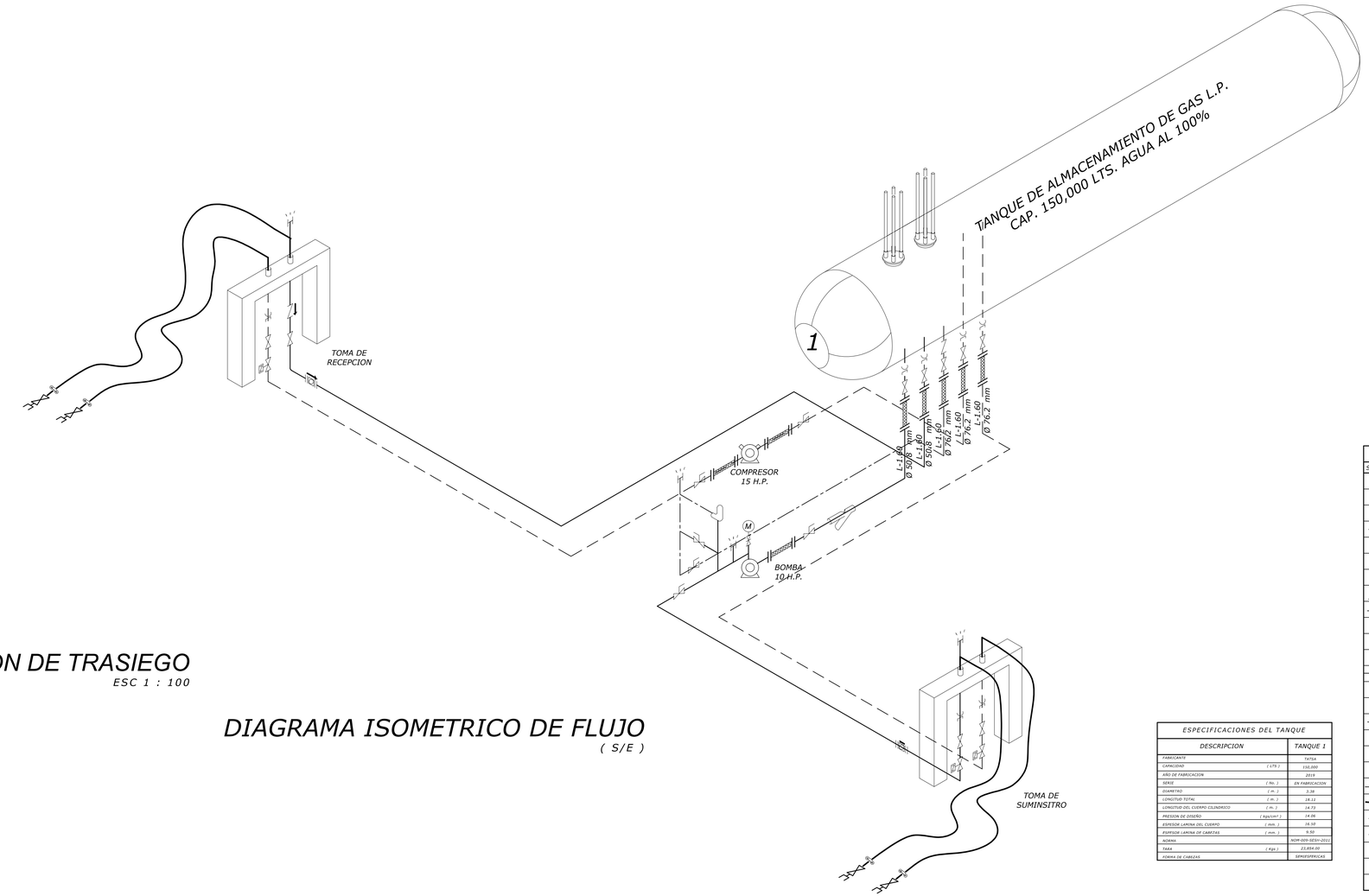

DIAGRAMA ISOMETRICO DE FLUJO

(S/E)

ESPECIFICACIONES DEL TANQUE		
DESCRIPCION		TANQUE 1
FABRICANTE		TATSA
CAPACIDAD	(LTS)	150,000
AÑO DE FABRICACION		2019
SERIE	(No.)	EN FABRICACION
DIAMETRO	(m.)	3.28
LONGITUD TOTAL	(m.)	18.12
LONGITUD DEL CUERPO CILINDRICO	(m.)	14.73
PRESION DE DISEÑO	(kg/cm²)	14.06
ESPESOR LAMINA DEL CUERPO	(min.)	16.30
ESPESOR LAMINA DE CABEZAS	(min.)	9.50
NORMA		NOM-009-SEDI-2011
TARA	(Kgs)	23,694.00
FORMA DE CABEZAS		SEMIESFERICAS

SIMBOLOGIA			
SIMBOLO	DIAMETRO	DESCRIPCION	CARACTERISTICAS
	76.2 50.8 50.8	VALVULA EXCESO DE FLUJO LIQUIDO / VAPOR	REGO ATEX96 - 250 G.P.M A3292C - 175 G.P.M A3292B - 150 G.P.M
	76.2 50.8	ACOPLADOR DE LLENADO CUERDA ACME	REGO
	76.2 50.8	VALVULA CORPEE REMOTO ACTUADOR NEUMATICA .. VALVULA DE ESFERA	BETTIS WORCESTER
	76.2 50.8	VALVULA GLOBO RECTA BRIDADA	CMS 400 WOG
	50.8	VALVULA NO RETROCESO	REGO
	76.2 50.8	VALVULA ESFERA BRIDADA	WORCESTER 444 T
		VALVULA DE AGUJA	
	12.7	VALVULA RELEVO HIDROSTATICO DE PRESION	REGO 3129W
	76.2	INDICADOR DE FLUJO UNIDIRECCIONAL	REGO A7796
	50.8	VALVULA RETORNO AUTOMATICO DE GAS LIQUIDO (BY-PASS)	BLACKMER B V 1.25
	50.8	BOMBA ACOPLADA A MOTOR ELECTRICO A.P.E. DE 10 HP	CORKEN PF150
	50.8	COMPRESOR CON MOTOR ELECTRICO A.P.E. DE 15 HP	CORKEN 490
	76.2	FILTRO DE PASO	
	76.2 50.8 19.1	BASIA	ACERO # 300
		TUERCA UNION	
		REDUCCION DE DIAMETRO	BUSHING SOLD. A.N.C. - 80
	76.2 50.8 19.1	CODO DE 90°	A. N. C - 80
	76.2 50.8	CODO DE 45°	A. N. C - 80
	76.2 50.8 19.1	TE	A. N. C - 80
	76.2 50.8	CONECTOR FLEXIBLE DE NEOPRENO	GATTES 140 Kgs/cm²
	76.2 50.8	MANGUERA FLEXIBLE DE NEOPRENO	GATTES 140 Kgs/cm²
	76.2 50.8 19.1	TUBERIA PARA LIQUIDO	A. N. C - 80 SIN COSTURA
	76.2 50.8 19.1	TUBERIA PARA VAPOR	A. N. C - 80 SIN COSTURA
	38.1	MEDIDOR VOLUMETRICO DE GAS L.P.	NEPTUNE - ACTARIS
	102	AJUSTAMIENTO MULTIVLE PRA VALVULA DE SEGURIDAD	REGO A 8574 G
	6.4	MANOMETRO 0 A 21 kg/cm²	METRON EVA

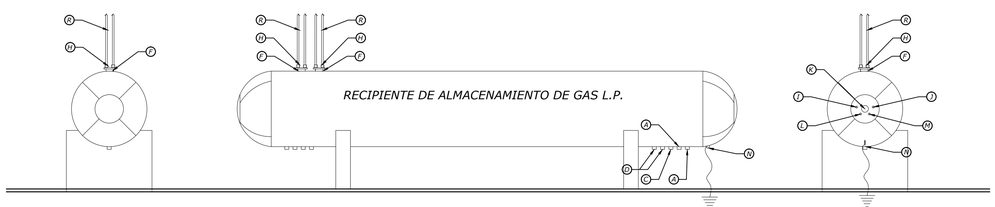

RECIPIENTE DE ALMACENAMIENTO DE GAS L.P

ESC 1 : 100

ACCESORIOS DEL RECIPIENTE			
No.	DIAMETRO (mm)	DESCRIPCION	
A	76.2	VALVULA EXCESO DE FLUJO LIQUIDO	REGO ATEX96 - 250 G.P.M
B	50.8	VALVULA NO RETROCESO LIQUIDO	REGO A3292C - 175 G.P.M
C	50.8	VALVULA NO RETROCESO RETORNO DE LIQUIDO	REGO A3292C - 175 G.P.M
D	50.8	VALVULA EXCESO DE FLUJO VAPOR	REGO A3292B - 150G.P.M
E	50.8	VALVULA ZUSPORT (2)	REGO 8540G
F	101.6	VALVULA MULIPORT (4)	REGO 8574G
H	63.5	VALVULA DE SEGURIDAD	REGO 3949NG
I	6.3	VALVULA MAXIMO LLENADO 85%	REGO 3160
J	6.3	VALVULA MAXIMO LLENADO 90%	REGO 3160
K	19.1	MEDIDOR DE NIVEL GIRATORIO	REGO 2070CO
L	12.7	TERMOMETRO -60° + 60°C	METRICA
M	6.3	MANOMETRO 0-21Kg/cm²	METRON
N	--	CONEXION A TIERRA	PLACA DE ACERO SA612
O	63.5	TUBO DESCARGA CON CAPUCHON A 2.00m DE ALTURA A.N.C. - 40	

P L A N T A D E D I S T R I B U C I O N
D E G A S L . P .

PERMISO DE LA COMISION REGULADORA DE ENERGIA, PARA DISTRIBUCION DE GAS LICUADO DE PETROLEO MEDIANTE PLANTA DE DISTRIBUCION No.

P R O P I E D A D D E :

ZAGAS DE PEÑASCO, S.A. DE C.V.

U B I C A C I O N :

KM 100 DE LA CARRETERA INTERNACIONAL MÉXICO - TIJUANA, EN PITIQUITO.
MUNICIPIO DE PITIQUITO, ESTADO DE SONORA. C.P. 83960

P R O P I E T A R I O O R E P R E S E N T A N T E L E G A L	C E R T A M I N O
ENRIQUE DE ZAVALA CUEVAS	ISMAEL DIAZ VANEGAS UNIDAD DE VERIFICACION EN MATERIA DE GAS ACREDITACION E.M.A. U.V.S.E.L.P.-042 APROBACION S.E. U.V.S.E.L.P.-042-C
	DISEÑO MECANICO ING. JUAN CARLOS OLIVARES GARCES CEDULA PROFESIONAL No. 9673898-D.G.P.-S.E.P. INGENIERO PETROLERO

E S C A L A : INDICADA
COTAS : EN METROS
DIBUJO : L. MACIAS Z.

REVISO	FECHA	P L A N O :
ING. J. LARA G.	MARZO DE 2019	CSFSA No.08-D 2019 DG-02
CONTENIDO		P R O Y E C T O : MECANICO